Lève-Palettes Hydraulique (Fourche à Placo)

Les lève-palettes hydrauliques de la série LPHS 2000 sont des lève-palettes à relevage hydraulique très utilisés pour la manutention de pièces de grande longueur et fragiles (panneau d'isolant, placoplâtre…)

Principales caractéristiques

- **VERIN** : Doté d'une valve de blocage double effet
  Pression de service de 2000 bar maximale
- **PALIERS** : En laiton
- **PROTECTION/ROULEAUX** : En nylon ou téflon, pour une grande durée de vie
- **FOURCHES** : En alliage Nickel/Chrome renforcé

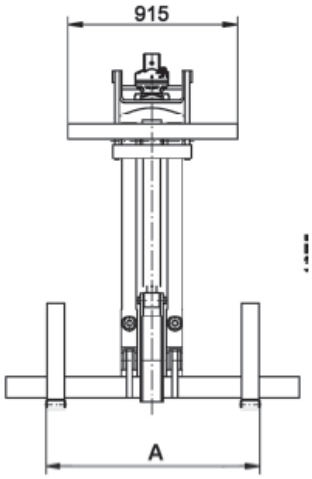

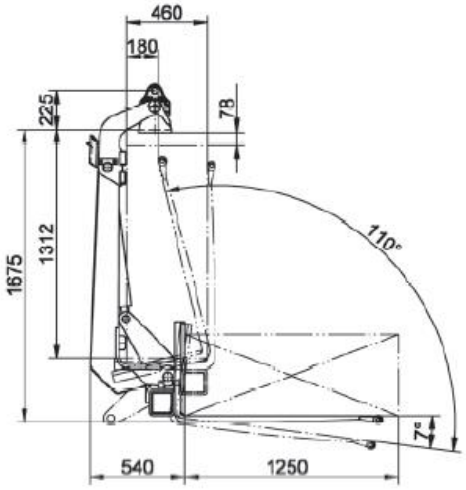

Type	Charge Utile Kg	Epaisseur de chargement	Réglage fourche A en mm	Poids Kg
LPHS 2000 650 – 1600 LPHS 2000 650 – 1830 LPHS 2000 650 - 2130	2000 2000 2000	650 650 650	640-1600 640-1830 640-2130	390 400 405

Disponible également pour des épaisseurs de chargement de 450/560/610

OPTIONS

BUT-REG : Butée réglable pour paquets minces ou unitaire

REP-LPH : Reposoir adaptable sur le longeron inférieur pour poser en toute sécurité la fourche repliée